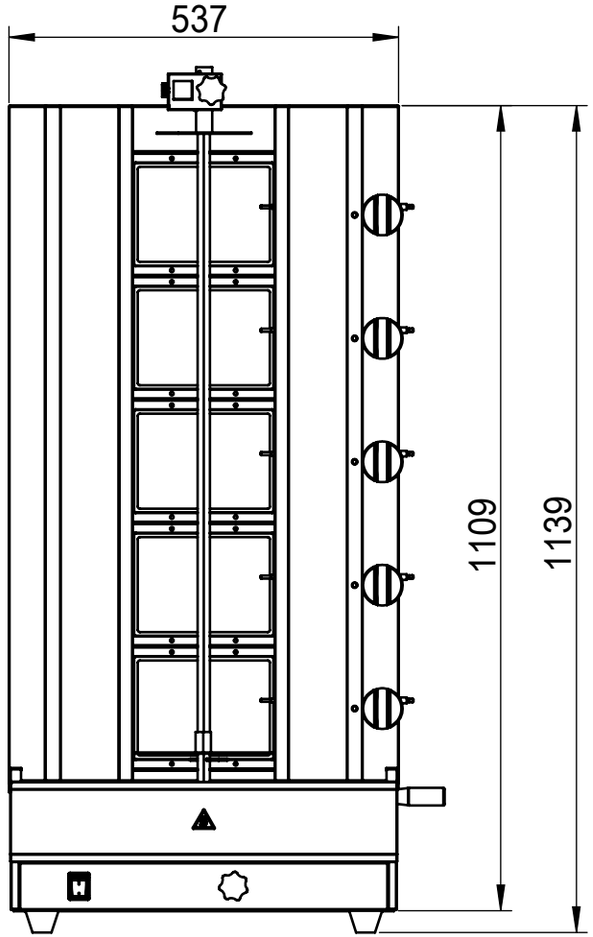
537
1109
1139

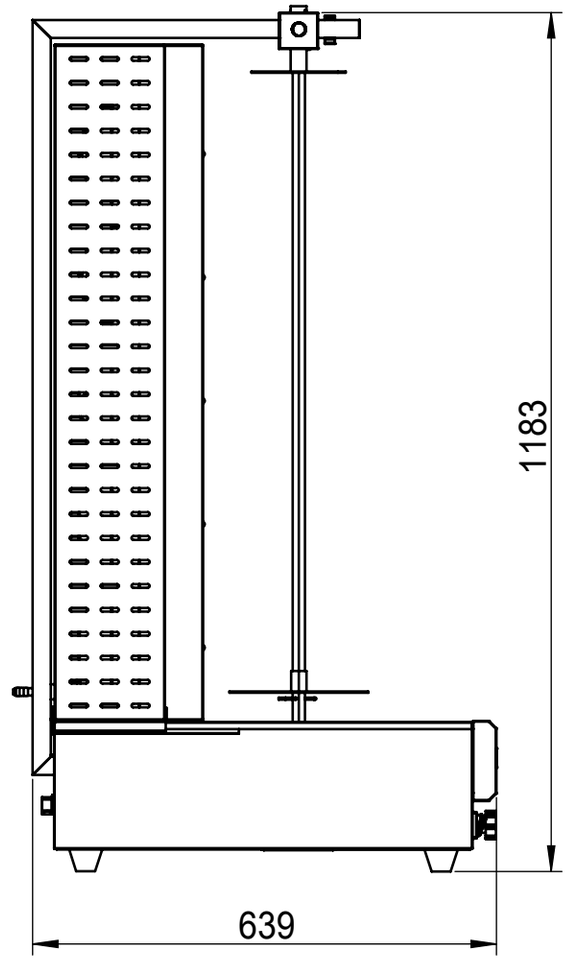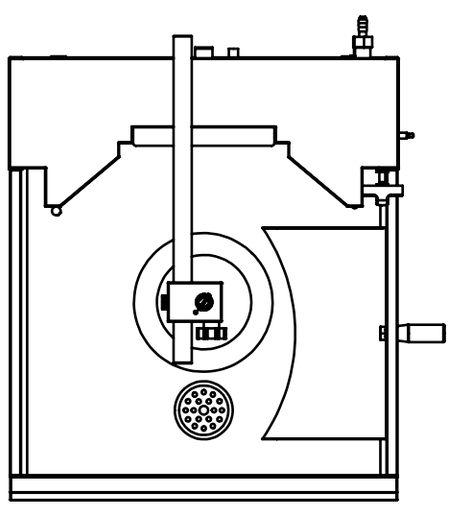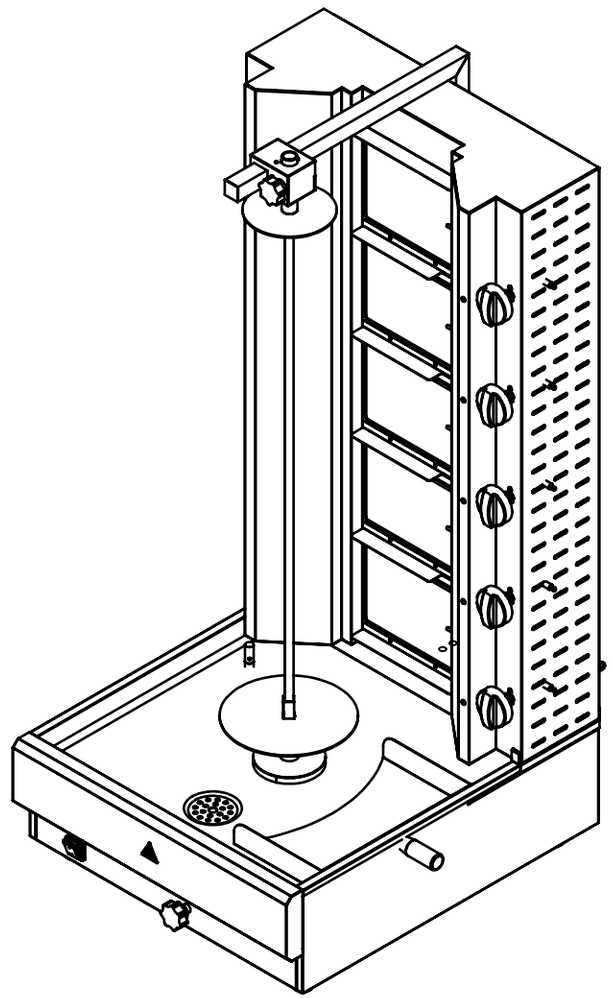
1183
639